LONGJING®
Electric

LLJM.064..Li 系列限位开关(左、右方向旋转)

25 A 500VAC · 3和4 触头 · 防护等级IP65 · 速动开关

技术参数:

标准: IEC337 / VDE0660T. 200
外壳: 铸铁，镀锌和黄铬，涂漆
触头: 纯银，双断点
绝缘: 符合VDE0110 C 类
额定绝缘电压: 500VAC，25 – 60Hz
恒电流: 25A
工作温度: – 30...+ 90℃
允许电机功率: 交流380V，5.5KW
机械寿命: 3 × 104 次
操动速度: 最大3 米 / 秒，最少0.05 米 / 秒
开关频率: 最大1000 次 / 小时
操动角度: 最大30°

重型限位开关尤为适用于极端恶劣的环境下工作，比如矿山行业里的行车运输设备、污水处理及船舶制造等行业。开关电气负载能力高，触头为双断点银触头，可承受25安培的恒电流。对三极式的开关，可安全切断至5.5KW电机运转。25A开关有2至10个触头不同形式，而60A的开关只有3个或6个触头可供选择。

开关的操动件有下述形式供选择

A.正前方直压杆;

B.正前方二种不同形式摇臂;

C.位于开关侧面的转轴，可配置摇臂、叉臂以及脚踏臂杆，可带或不带位置锁定装置。防护等级IP65，肯定断开式缓动开关及速动开关。

LLJM□064–21yLi 二常开二常闭 2NO 1NC
LLJM□064–12yLi 一常开二常闭 1NO 2NC
LLJM□064–03yLi 三常闭 3NC
LLJM□064–22yLi 二常开二常闭 2NO 2NC
LLJM□064–13yLi 一常开三常闭 1NO 3NC
LLJM□064–04yLi 四常闭 4NC

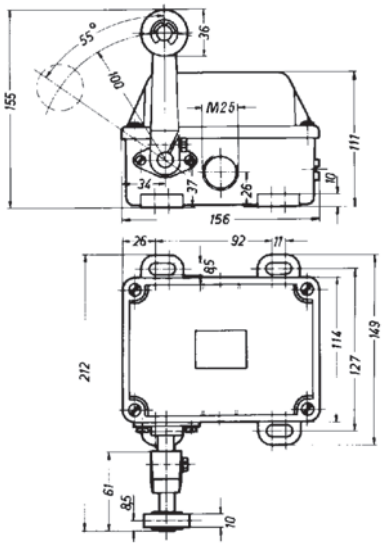

操动力(右旋转)

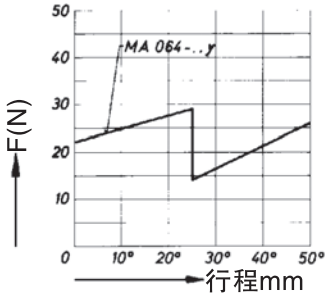

操动力(左旋转)

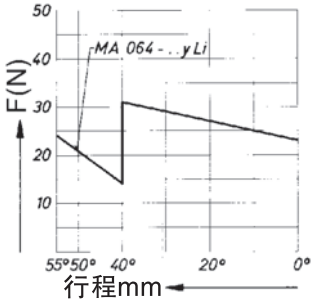

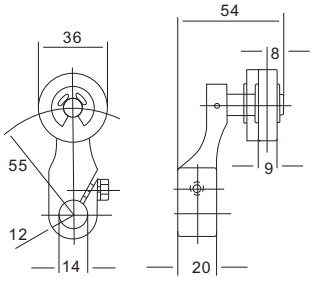

L型滚轮摇臂

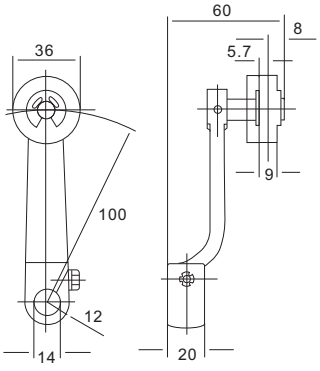

A型滚轮摇臂

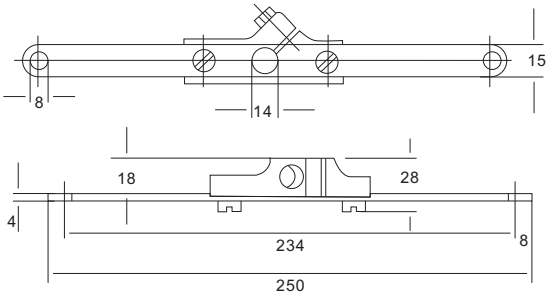

Z型拉线摇臂